MOTORIZZAZIONI PORTONE E CANCELLI SISTEMI SMART HOME

NOVITÀ. Motorizzazione per cancelli scorrevoli STA 500 FU

HÖRMANN

27

4

Buoni motivi
per scegliere
le motorizzazioni
Hörmann.

16

Funzione.
Dotazione.

30

Accessori.
Dati tecnici.

Responsabilità da generazioni

L'azienda a conduzione familiare Hörmann ripercorre i suoi 85 anni di esperienza come specialista nella produzione di componenti per l'edilizia. L'azienda avverte fortemente la responsabilità nei confronti delle generazioni presenti e future, prendendo sul serio l'impegno ecologico. A tale proposito, sviluppiamo soluzioni innovative per prodotti sostenibili che rispettino l'ambiente in modo intelligente.

“UNA BUONA REPUTAZIONE BISOGNA GUADAGNARSELA.”

August Hörmann

Il marchio Hörmann è una vera garanzia di qualità in linea con i principi del fondatore dell’azienda; con i suoi oltre 20 milioni di portoni e motorizzazioni venduti, è uno dei maggiori fornitori a livello europeo. Con una capillare rete di vendita ed assistenza, Hörmann è il partner d’eccellenza nel settore dei componenti per l’edilizia.

SOSTENIBILITÀ. Hörmann vuole dare il buon esempio. Per questo in Germania copriamo il nostro fabbisogno energetico al 100 % con elettricità verde. Insieme al sistema di gestione dell’energia intelligente e certificato, all’invio della posta privo di CO_2 e grazie ai processi di riciclaggio e smaltimento, vengono risparmiate ogni anno oltre 60000 tonnellate di CO_2. Inoltre compensiamo oltre 100000 tonnellate di CO_2 con la promozione di progetti ad energia eolica e di rimboschimento, in cooperazione con “ClimatePartner”.

Per ulteriori informazioni vedere
www.hormann.it/lazienda/ambiente

ClimatePartner

Qualità del marchio Made in Germany

L'azienda a conduzione familiare Hörmann offre tutti i principali componenti per l'edilizia e la ristrutturazione da una unica fonte. La produzione avviene in impianti altamente specializzati con una tecnica d'avanguardia. Inoltre, i nostri collaboratori lavorano costantemente alla ricerca e sviluppo di nuovi prodotti perfezionando e migliorando continuamente i particolari. Così nascono brevetti e i prodotti unici sul mercato.

5 anni di garanzia*

GARANZIA. Tutti i componenti dei portoni e delle motorizzazioni sono frutto della ricerca Hörmann e vengono prodotti nei nostri stabilimenti. Test di lunga durata eseguiti in condizioni reali garantiscono prodotti affidabili di altissima qualità Hörmann. Per questo motivo, e grazie a una gestione della qualità senza compromessi, Hörmann offre una garanzia di 5 anni su tutte le proprie motorizzazioni*.

* Le condizioni di garanzia dettagliate sono consultabili all'indirizzo: www.hormann.it

Collaudo e certificazioni

SICUREZZA PER VOI E PER LA VOSTRA FAMIGLIA. Le motorizzazioni per portoni da garage e cancelli d'ingresso Hörmann si aprono e chiudono sempre in modo sicuro e sono state testate e certificate da istituti di controllo indipendenti. Tutte le motorizzazioni per portoni da garage sono adattate in modo ottimale ai portoni sezionali da garage Hörmann e, nel caso delle motorizzazioni per cancelli d'ingresso RotaMatic, VersaMatic e LineaMatic, le forze di azionamento sono già testate e certificate per le comuni grandezze del cancello e situazioni di montaggio secondo la norma DIN EN 13241-1.

Funzione affidabile e sicura

Le motorizzazioni Hörmann offrono maggior comfort e tecnologia intelligente. In presenza di ostacoli imprevisti l'inversione automatica di serie arresta il portone in modo affidabile e sicuro. Grazie alle funzioni avvio rallentato e arresto rallentato il vostro portone si apre e si chiude silenziosamente, proteggendo così la meccanica del portone e della motorizzazione.

Motorizzazione per portoni da garage SupraMatic

Motorizzazione per cancello a battente RotaMatic

MOTORIZZAZIONI PER PORTONI DA GARAGE. La quarta generazione di motorizzazioni convince con un'apertura del portone ancora più veloce e funzioni smart. L'illuminazione a LED illumina il vostro garage uniformemente semplificando l'ingresso e l'uscita. Anche coi garage senza collegamento elettrico avrete la stessa possibilità di funzionamento di una motorizzazione automatica grazie a ProMatic Akku.

➔ Ulteriori informazioni a partire dalla pagina 16.

MOTORIZZAZIONI PER CANCELLI D'INGRESSO. Massimo comfort sin dall'ingresso attraverso il vostro cancello a battente o scorrevole grazie ad una motorizzazione telecomandata. Le funzioni supplementari vi offrono ulteriori funzionalità. Su richiesta, il vostro portone si chiude automaticamente* o si apre parzialmente per un pratico passaggio pedonale.

* Fotocellula opzionale necessaria

➔ Ulteriori informazioni a partire dalla pagina 22.

Chiuso in modo confortevole e sicuro

Chi ama scendere dall'auto di notte o con il maltempo solo per aprire il garage? Con una motorizzazione per portoni da garage Hörmann, aprite la porta del vostro garage in modo rapido, comodo e sicuro dalla vostra auto. Ed una volta chiuso il portone, la sicura antiapertura meccanica vi protegge dai ladri che vogliono entrare in casa attraverso il vostro garage o rubare oggetti dal garage.

Velocità di apertura fino a max. 25 cm/s

“CON IL TURBO”. Varcherete la soglia del garage più veloci e sicuri con la motorizzazione SupraMatic abbinata al portone sezionale Hörmann. La velocità di apertura fino a max. 25 cm/s offre maggiore sicurezza e meno rischi soprattutto su strade molto trafficate. Confrontate la velocità di apertura della motorizzazione SupraMatic con quelle tradizionali.

Sicura antiapertura di serie

Esclusiva Hörmann
bloccaggio meccanico della guida di traino portante

CHIUSO IN MODO SICURO. Si prospettano tempi difficili per i ladri con i portoni da garage automatici Hörmann: se il portone è chiuso, la sicura antiapertura scatta automaticamente nel riscontro sulla guida. Il portone viene subito bloccato e protetto da qualsiasi tentativo di scasso. Questo bloccaggio ha un funzionamento puramente meccanico e, a differenza delle motorizzazioni di terzi, mantiene la sua funzione anche in assenza di corrente.

➔ Ulteriori informazioni a partire dalla pagina 20.

Maggiore comfort per la vostra casa

Gli accessori motorizzazione Hörmann offrono una tecnica innovativa e un design esclusivo – la combinazione ideale per tutti coloro che amano la perfezione. Desiderate il massimo comfort? Allora abbiamo gli accessori giusti per tutti i desideri e le esigenze. Tutte le motorizzazioni, i ricevitori e gli strumenti di comando con tecnologia BiSecur sono compatibili fra loro al 100 % e perfettamente coordinati.

BiSecur

Esclusiva Hörmann

SICUREZZA CERTIFICATA. Il sistema radio bidirezionale BiSecur con procedure di chiusura particolarmente sicure e portata stabile, vi offre la certezza che nessun estraneo possa duplicare il vostro segnale radio. Ciò è confermato anche da esperti di sicurezza indipendenti.

ACCESSORI INTELLIGENTI. Non dovrete più uscire di casa per controllare che il portone sia effettivamente chiuso. Basterà premere un solo tasto e il colore del LED sul telecomando HS 5 BS o sulla tastiera per interni FIT 5 BS vi mostrerà la posizione del portone. A richiesta un'ulteriore pressione del tasto* chiude il portone. Potrete così azionare il vostro portone con la massima comodità e sicurezza.

* in caso di comando senza vista sul portone è necessaria una fotocellula supplementare

Figura sinistra: il LED verde sul telecomando HS 5 BS indica che il vostro portone è chiuso.
In caso di portone aperto, il LED è illuminato in rosso. (Figura in formato originale)

Elevato comfort d’uso

Gestite in modo semplice e pratico con il telecomando, la radiotastiera o lo smartphone le vostre motorizzazioni per portoni da garage e cancelli d’ingresso, le serrature per porte d’ingresso, l’illuminazione e molto altro ancora. E se le porte per interni sono dotate della motorizzazione PortaMatic Hörmann, allora potrete aprire e chiudere comodamente anche queste porte con gli stessi accessori.

GESTIONE APP INTELLIGENTE. Grazie all'app BlueSecur di Hörmann avrete sempre tutto a portata di mano sullo smartphone. Utilizzate le possibilità di regolazione personalizzate e adattate le funzioni e le superfici di comando in base ai vostri desideri. Trasferite in modo permanente o temporaneo i diritti utente limitati* ad altri smartphone. In questo modo, i vostri figli o il vostro partner non devono più portare con sé chiavi e il vostro vicino può, ,ad es., annaffiare le vostre piante o accedere alla vostra abitazione mentre siete in vacanza.

* eventuali acquisiti aggiuntivi (acquisti in-app) vanno effettuati nell'AppStore o in Google Play

SISTEMA SMART HOME FLESSIBILE: con la centralina Smart Home Hörmann homee Brain potrete aprire e chiudere porte e portoni Hörmann in modo ancora più comodo – usando semplicemente il vostro smartphone, tablet o PC. Inoltre, il sistema è particolarmente sicuro, facile da usare e può essere ampliato per includere altri dispositivi compatibili come ad es. telecamere di sicurezza, stazioni meteo, illuminazione, interruttori, termostati per riscaldamento, tapparelle, rilevatori di movimento e fumo, contatti per porte e finestre.

➔ Ulteriori informazioni a partire dalla pagina 30.

Comandate comodamente tutti i vostri portoni e le vostre porte, dotati di un ricevitore Bluetooth, tramite il vostro smartphone.

Con il sistema Smart Home Hörmann homee potete comandare tutte tutte le funzioni del portone dal vostro tablet o smartphone.

SupraMatic 4

Motorizzazioni per portoni da garage

APERTURA SUPER VELOCE E FUNZIONI AGGIUNTIVE SMART. Aprite il vostro portone in modo ultra-rapido con il telecomando per accedere al vostro garage direttamente dalla strada. Grazie al ricevitore Bluetooth di serie è possibile comandare il portone anche tramite l'app BlueSecur di Hörmann. In questo modo avrete sempre tutto a portata di mano sullo smartphone. Il carter della motorizzazione sorprende per il design esclusivo in acciaio inox.

BiSecur

Telecomando a 4 tasti HSE 4 BS di serie, superficie opaca nera con coperchi cromati, figura in formato originale

Motorizzazioni per portoni da garage	SupraMatic 4 E	SupraMatic 4 P
Ricevitore Bluetooth	integrato, attivabile e disattivabile	integrato, attivabile se disattivabile
Hörmann homee	compatibile	compatibile
Collegamento bus HCP	integrato	integrato
Cicli al giorno / ora	25 / 10	50 / 10
Forza di trazione e pressione	650 N	750 N
Picco di forza	800 N	1000 N
Velocità di apertura max.	25 cm/s [1]	25 cm/s [1]
Illuminazione	20 LED	Luce di marcia a 30 LED
Larghezza max. portone	5500 mm	6000 mm
Superficie del portone max.	13,75 m²	15 m²

Il sigillo di qualità della Bundesverband Antriebs- und Steuerungstechnik. Tore e. V. (BAS.T) (Associazione tedesca per la tecnologia di azionamento e controllo di portoni) contraddistingue i prodotti le cui proprietà superano i requisiti legali e normativi.

TÜV Nord verifica se tutti i requisiti di sicurezza previsti dalle norme pertinenti per il prodotto sono soddisfatti e se il prodotto è adatto al campo di applicazione previsto.

La funzione sicura in combinazione con i portoni da garage è stata testata e certificata da ift (Institut für Fenstertechnik e. V. - Istituto per la tecnica della finestra).

[1] con portone sezionale per garage
[2] rispetto a ProMatic serie 3
[3] Sensore climatico opzionale o app Hörmann BlueSecur necessaria

Esclusiva Hörmann

Brevetto europeo

Hörmann BlueSecur

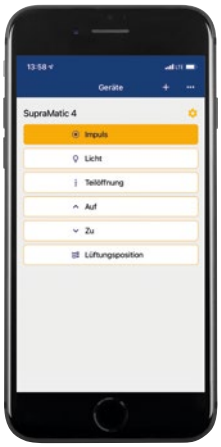

Comando smartphone con l'app BlueSecur Hörmann

Caratteristiche particolari

Apertura super veloce
Grazie al 75 % in più di velocità di apertura [2] l'accesso al vostro garage sarà più rapido fino a 25 cm/s [1].

Gestione app intelligente
Grazie al ricevitore Bluetooth di serie potete comandare la motorizzazione con l'app BlueSecur di Hörmann dal vostro smartphone (vedere pagine 36 – 37).

Controllo della posizione del portone
Con il telecomando HS 5 BS opzionale o la tastiera per interni FIT 5 potete controllare in ogni momento che il vostro portone da garage sia chiuso.

Possibilità di aerazione del garage
Grazie alla posizione di ventilazione [3] potete arieggiare automaticamente il vostro garage senza dover aprire completamente il portone.

Illuminazione a LED attivabile
L'illuminazione motorizzazione con 20 LED (SupraMatic E) o 30 LED (SupraMatic P) illumina perfettamente il vostro garage, con una luminosità da 3 a 5 volte [2] maggiore.

Programmazione facilissima
Gli accessori connessi vengono automaticamente identificati e le funzioni di motorizzazione possono essere impostate facilmente inserendo un numero a due cifre.

Collegamento in rete smart
Gateway opzionali dei sistemi Smart Home vengono collegati in modo semplice tramite l'interfaccia HCP (vedere pagina 35).

Consumo ridotto di corrente
In standby la motorizzazione consuma meno di 1 Watt rispettando così l'ambiente e facendovi risparmiare.

ProMatic 4

Motorizzazioni per portoni da garage

QUALITÀ PREMIUM A UN PREZZO INVITANTE. Con il telecomando o la radiotastiera potete aprire il vostro portone da garage in modo semplice e rapido. Il tutto senza rinunciare al comfort, come ad es. la funzione di ventilazione e l'illuminazione uniforme. Anche coi garage senza collegamento elettrico avrete gli stessi vantaggi di una motorizzazione automatica grazie a ProMatic Akku.

BiSecur

Telecomando a 4 tasti HSE 4 BS di serie, superficie opaca nera con coperchi in materiale sintetico, figura in formato originale

Motorizzazioni per portoni da garage	ProMatic 4	ProMatic 4 Akku
Ricevitore Bluetooth	a richiesta (HET-BLE)	a richiesta (HET-BLE)
Hörmann homee	compatibile	compatibile
Collegamento bus HCP	integrato	integrato
Cicli al giorno / ora	25 / 10	5 / 2
Forza di trazione e pressione	600 N	500 N
Picco di forza	750 N	600 N
Velocità di apertura max.	20 cm/s [1]	16 cm/s [1]
Illuminazione	10 LED	10 LED
Larghezza max. portone	5000 mm	4000 mm
Superficie del portone max.	11,25 m²	9 m²

BAS.T CERTIFIED QUALITY

Il sigillo di qualità della Bundesverband Antriebs- und Steuerungstechnik. Tore e. V. (BAS.T) (Associazione tedesca per la tecnologia di azionamento e controllo di portoni) contraddistingue i prodotti le cui proprietà superano i requisiti legali e normativi.

TÜV NORD

TÜV Nord verifica se tutti i requisiti di sicurezza previsti dalle norme pertinenti per il prodotto sono soddisfatti e se il prodotto è adatto al campo di applicazione previsto.

ift ZERTIFIZIERT

La funzione sicura in combinazione con i portoni da garage è stata testata e certificata da ift (Institut für Fenstertechnik e. V. - Istituto per la tecnica della finestra).

[1] con portone sezionale per garage
[2] rispetto a ProMatic serie 3
[3] Sensore climatico opzionale o app Hörmann BlueSecur necessaria

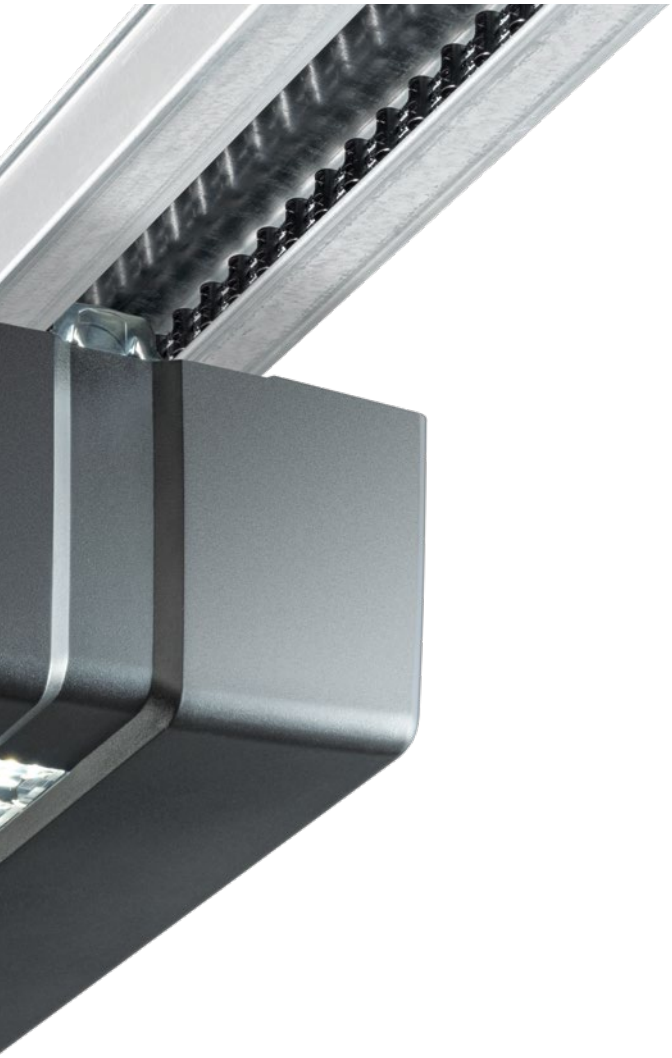

Caratteristiche particolari

Apertura rapida del varco
Grazie al 40 % in più di velocità di apertura [2] l'accesso al vostro garage sarà più rapido fino a 20 cm/s [1].

Controllo della posizione del portone
Con il telecomando HS 5 BS opzionale o la tastiera per interni FIT 5 potete controllare in ogni momento che il vostro portone da garage sia chiuso.

Possibilità di aerazione del garage
Grazie alla posizione di ventilazione [3] potete arieggiare automaticamente il vostro garage senza dover aprire completamente il portone.

Illuminazione a LED attivabile
L'illuminazione motorizzazione con 10 LED illumina perfettamente il vostro garage, con una luminosità 2 volte [2] maggiore.

Collegamento in rete smart
Gateway opzionali dei sistemi Smart Home vengono collegati in modo semplice tramite l'interfaccia HCP (vedere pagina 35).

Consumo ridotto di corrente
In standby la motorizzazione consuma meno di 1 Watt rispettando così l'ambiente e facendovi risparmiare.

ProMatic 4 Akku per garage senza allacciamento alla tensione
Se non avete una connessione elettrica nel vostro garage, ProMatic 4 Akku è la soluzione ideale. A seconda della frequenza dei cicli portone giornalieri, potete azionare la vostra motorizzazione per diverse settimane. Se la batteria è scarica è possibile caricarla velocemente, per es. durante la notte, collegandola ad una normale presa elettrica dell'abitazione. Particolarmente utile: il modulo solare a richiesta che ricarica autonomamente la batteria (vedere pagina 43).

Guida di traino portante

Motorizzazioni per portoni da garage

Esclusiva Hörmann

bloccaggio meccanico della guida di traino portante

Sicura antiapertura di serie

Se il portone da garage è chiuso, la sicura antiapertura 1 scatta automaticamente in posizione nella battuta della guida.
Il portone viene subito bloccato e protetto da qualsiasi tentativo di scasso. Questo dispositivo è di tipo meccanico, quindi funziona anche senza alimentazione elettrica!

Guida ultrapiatta
Grazie alla guida piatta di soli 30 mm 2 le motorizzazioni si adattano a qualsiasi tipo di portone da garage e sono perciò ideali anche per un'installazione successiva.

Sbloccaggio di emergenza interno
In caso di black-out il portone si apre comodamente dall'interno 3.

Braccio di traino portone universale
Il braccio di traino portone universale 4 è adatto a tutti i portoni sezionali e le porte basculanti in commercio.

Cinghia dentata esente da manutenzione
Questa cinghia dentata rinforzata 5 con fibre aramidiche in kevlar è particolarmente silenziosa e resistente alla rottura. Non occorre ingrassarla o lubrificarla – un vantaggio importante rispetto alle motorizzazioni a catena o a vite senza fine.

Tensione automatica della cinghia
Il robusto meccanismo a molla 6 tende sempre automaticamente la cinghia dentata garantendo così uno scorrimento regolare e silenzioso.

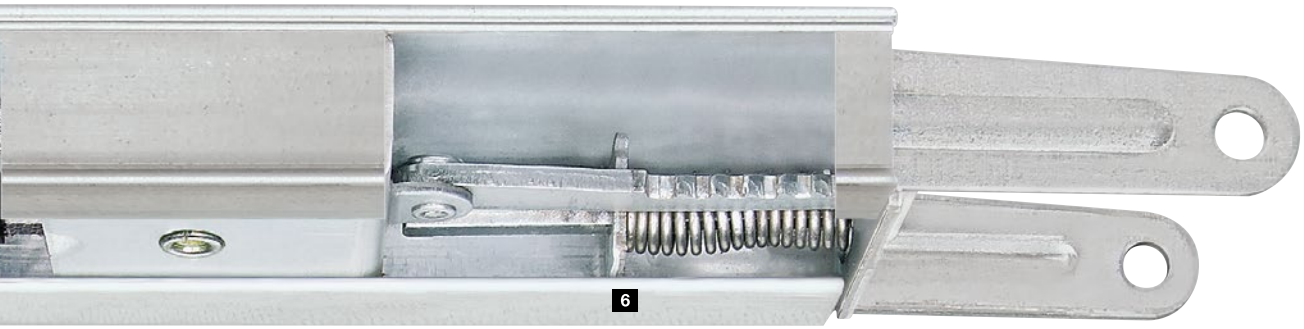

Unità compatta
Il portone, la motorizzazione e la guida Hörmann formano un'unità compatta e solidale. Non sono necessarie ulteriori centraline di comando né cavi di collegamento non protetti.

Facile installazione
Le motorizzazioni Hörmann si installano facilmente e velocemente ad opera del vostro partner Hörmann. Con le sospensioni regolabili è possibile fissare la guida secondo le proprie esigenze, ovvero al soffitto oppure direttamente al profilo di collegamento rinforzato del portone sezionale Hörmann (fino a 3000 mm di larghezza). Un ulteriore vantaggio: anche con guide di traino lunghe è sufficiente un'unica sospensione.

Montaggio centrale
Grazie al montaggio della guida di traino al centro del manto le forze di trazione e di pressione agiscono uniformemente sul portone. In questo modo si evitano deformazioni e si riduce il rischio di usura cui spesso sono soggette le motorizzazioni montate lateralmente.

Facilità di montaggio
Nei portoni sezionali Hörmann fino a 3000 mm di larghezza la guida di traino portante può essere appoggiata facilmente sul profilo di collegamento posteriore del portone.

Accessori speciali per cancelli a battente
Grazie alla facilità di montaggio degli accessori, opzionali è possibile anche un'installazione successiva.

RotaMatic

Motorizzazioni per cancelli a battente

SOTTILE ED ELEGANTE. La motorizzazione per cancelli a battente RotaMatic si integra perfettamente con il vostro elegante cancello grazie al design moderno e slanciato. Anche la funzionalità e la sicurezza sono all'avanguardia. Non avere un collegamento diretto alla rete elettrica non significa necessariamente rinunciare al comfort di una motorizzazione: con RotaMatic Akku Solar abbiamo risolto anche questa problematica.

BiSecur

Telecomando a 4 tasti
HSE 4 BS di serie,
superficie opaca nera con
coperchi in materiale sintetico,
figura in formato originale

Motorizzazioni per cancelli a battente	RotaMatic	RotaMatic P	RotaMatic PL	RotaMatic Akku Solar
Ricevitore Bluetooth	a richiesta (HET-BLE)	a richiesta (HET-BLE)	a richiesta (HET-BLE)	a richiesta (HET-BLE)
Hörmann homee	compatibile	compatibile	compatibile	compatibile
Interfaccia HCP	integrato	integrato	integrato	integrato
Cicli al giorno / ora	20 / 5	40 / 10	40 / 10	5 / 2
Velocità max. del mandrino	ca. 25 mm/s	ca. 25 mm/s	ca. 25 mm/s	ca. 15 mm/s
Forza max. di trazione / di pressione	2200 N	2700 N	2700 N	1100 N
Larghezza battente min – max.	1000 – 2500 mm	1000 – 2500 mm	1500 – 4000 mm	1000 – 2500 mm
Altezza max. battente	2000 mm	2000 mm	2000 mm	2000 mm
Peso max.	220 kg	400 kg	400 kg	120 kg

Caratteristiche particolari

Passaggio pedonale pratico
Con portoni a 2 ante, anche solo un'anta può essere aperta completamente o parzialmente come passaggio pedonale.

Controllo della posizione del portone
Con il telecomando HS 5 BS opzionale o la tastiera per interni FIT 5 potete controllare in ogni momento che il vostro cancello d'ingresso sia aperto o chiuso.

Collegamento in rete smart
Tramite l'interfaccia HCP è possibile collegare in modo semplice gateway opzionali dei sistemi Smart Home (vedere pagina 35).

Consumo ridotto di corrente
In standby la motorizzazione consuma meno di 1 Watt rispettando così l'ambiente e facendovi risparmiare.

RotaMatic Akku Solar per ingressi senza connessione elettrica
Se non è presente una connessione elettrica vicino al vostro cancello d'ingresso, il potente RotaMatic Akku Solar è la soluzione ideale per voi. La potente batteria (ca. 30 giorni di durata di utilizzo con una media di 5 cicli di manovra giornalieri ed una temperatura ambiente di +20 °C) è alloggiata in modo sicuro in un alloggiamento separato. La ricarica avviene tramite il modulo solare di serie.

VersaMatic

Motorizzazioni per cancelli a battente

FLESSIBILITÀ PER PARTICOLARI SITUAZIONI DI MONTAGGIO. La motorizzazione per cancelli a battente VersaMatic è la soluzione ideale anche per le situazioni di montaggio insolite. Ad es. è indicata per il montaggio su montanti particolarmente profondi, ma è anche possibile variare la posizione di montaggio e quindi adeguarla perfettamente alla situazione specifica. Inoltre non deve essere montata una centralina di comando separata, si risparmia così spazio e tempo.

BiSecur

Telecomando a 4 tasti
HSE 4 BS di serie,
superficie opaca nera con
coperchi in materiale sintetico,
figura in formato originale

Motorizzazioni per cancelli a battente	VersaMatic	VersaMatic P	VersaMatic Akku Solar
Ricevitore Bluetooth	a richiesta (HET-BLE)	a richiesta (HET-BLE)	a richiesta (HET-BLE)
Hörmann homee	compatibile	compatibile	compatibile
Interfaccia HCP	integrato	integrato	integrato
Cicli al giorno / ora	20 / 5	40 / 10	5 / 2
Coppia max.	250 Nm	300 Nm	200 Nm
Marcia al minimo max.	ca. 2,6 giri/min	ca. 2,7 giri/min	ca. 1,7 giri/min
Larghezza battente min – max.	1000 – 2000 mm	1000 – 3000 mm	1000 – 2000 mm
Altezza max. battente	2000 mm	2000 mm	2000 mm
Peso max.	200 kg	300 kg	150 kg

Caratteristiche particolari

Scorrimento del portone protetto
Le velocità regolabili e l'avvio rallentato e l'arresto rallentato assicurano uno scorrimento uniforme del portone e il massimo comfort anche con portoni più grandi.

Passaggio pedonale pratico
Con portoni a 2 ante, anche solo un'anta può essere aperta completamente o parzialmente come passaggio pedonale.

Controllo della posizione del portone
Con il telecomando HS 5 BS opzionale o la tastiera per interni FIT 5 potete controllare in ogni momento che il vostro cancello d'ingresso sia aperto o chiuso.

Collegamento in rete smart
Tramite l'interfaccia HCP è possibile collegare in modo semplice gateway opzionali dei sistemi Smart Home (vedere pagina 35).

Consumo ridotto di corrente
In standby la motorizzazione consuma meno di 1 Watt rispettando così l'ambiente e facendovi risparmiare.

VersaMatic Akku Solar per ingressi senza connessione elettrica
Flessibili come la motorizzazione VersaMatic sono anche le sue possibilità di alimentazione. In mancanza di linea elettrica in prossimità del cancello è possibile impiegare la motorizzazione autonoma VersaMatic Akku Solar. La potente batteria (ca. 30 giorni di durata di utilizzo con una media di 5 cicli di manovra giornalieri ed una temperatura ambiente di +20 °C) è alloggiata in modo sicuro in un alloggiamento separato. La ricarica avviene tramite il modulo solare di serie.

LineaMatic

Motorizzazioni per cancelli scorrevoli

COMPATTO E AFFIDABILE. I punti di forza della motorizzazione per cancelli scorrevoli LineaMatic sono l'alloggiamento compatto regolabile in altezza, realizzato in zinco pressofuso e materiale plastico rinforzato con fibra di vetro, e l'elettronica affidabile.

BiSecur

Telecomando a 4 tasti HSE 4 BS di serie, superficie opaca nera con coperchi in materiale sintetico, figura in formato originale

Motorizzazioni per cancelli scorrevoli	LineaMatic	LineaMatic P	LineaMatic H (senza trasmissione radio)	LineaMatic Akku Solar
Ricevitore Bluetooth	a richiesta (HET-BLE)	a richiesta (HET-BLE)	a richiesta (HET-BLE)	a richiesta (HET-BLE)
Hörmann homee	compatibile	compatibile	compatibile *	compatibile
Interfaccia HCP	integrato	integrato	integrato	integrato
Cicli al giorno / ora	20 / 5	40 / 10	40 / 10	5 / 2
Velocità di apertura / chiusura max.	ca. 22 cm/s	ca. 20 cm/s	ca. 15 cm/s	ca. 15 cm/s
Forza max. di trazione / di pressione	800 N	1200 N	1400 N	800 N
Larghezza battente min – max.	800 – 6000 mm	800 – 8000 mm	800 – 10000 mm	800 – 6000 mm
Altezza max. battente	2000 mm	2000 mm	3000 mm	2000 mm
Peso max.	300 kg	500 kg	800 kg	200 kg
Peso max. a sbalzo	250 kg	400 kg	600 kg	150 kg

* solo in combinazione con il radioricevitore ESE BiSecur

Caratteristiche particolari

Passaggio pedonale pratico
L'anta può essere aperta come passaggio pedonale anche solo parzialmente.

Controllo della posizione del portone
Con il telecomando HS 5 BS opzionale o la tastiera per interni FIT 5 potete controllare in ogni momento che il vostro cancello d'ingresso sia aperto o chiuso.*

Collegamento in rete smart
Tramite l'interfaccia HCP è possibile collegare in modo semplice gateway opzionali dei sistemi Smart Home (vedere pagina 35).

Consumo ridotto di corrente
In standby la motorizzazione consuma meno di 1 Watt rispettando così l'ambiente e facendovi risparmiare.

* LineaMatic H solo in combinazione con il radioricevitore ESE BiSecur

LineaMatic Akku Solar per ingressi senza connessione elettrica
Se non disponete di una connessione elettrica sul cancello d'ingresso, consigliamo la variante Akku Solar. La potente batteria (ca. 30 giorni di durata di utilizzo con una media di 5 cicli di manovra giornalieri ed una temperatura ambiente di +20 °C) è alloggiata in modo sicuro in un alloggiamento separato. La ricarica avviene tramite il modulo solare di serie.

STA 500 FU .NOVITÀ

Motorizzazioni per cancelli scorrevoli

ROBUSTA PER GRANDI PORTONI. La motorizzazione per cancelli scorrevoli STA 500 FU è stata studiata per portoni di grandi dimensioni. La centralina di comando 560 garantisce uno scorrimento preciso ed funzionamento delicato del portone grazie all'avvio e all'arresto rallentati.

Motorizzazione per cancelli scorrevoli	STA 500 FU .NOVITÀ
Ricevitore Bluetooth	a richiesta (HET-BLE)
Cicli al giorno / ora	100 / 10
Forza max. di trazione / di pressione	2000 N
Larghezza battente min – max.	1000 – 17000 mm
Altezza max. battente	3000 mm
Peso max.	2500 kg
Peso max. a sbalzo	1800 kg

Hörmann BlueControl

Centralina di comando 560 con impostazione e configurazione intelligente tramite l'App BlueControl.

1

2

3

4

Profilo ammortizzante

Un profilo ammortizzante riduce le forze generate da una possibile collisione con veicoli o persone e diminuisce il rischio di danni e di lesioni. È disponibile su richiesta per cancelli a battente 1 o per cancelli scorrevoli 2. Per molte grandezze del portone e situazioni di montaggio, le motorizzazioni RotaMatic, VersaMatic e LineaMatic con un profilo ammortizzante le forze di azionamento sono state collaudate e certificate da un istituto di prova accreditato.

3 Elettroserratura

In caso di elevato carico dovuto al vento i cancelli a battente, soprattutto se ciechi, sono esposti a notevoli forze. Un'elettroserratura supplementare evita efficacemente le aperture accidentali.

4 Lampada di segnalazione

Un segnale ottico durante il movimento della serranda è una sicurezza in più sia di giorno che di notte.

Smart Home

Panoramica

UNICO COME VOI. Che si tratti di un'app per smartphone o di un sistema Smart Home esterno – scegliete la vostra modalità preferita per un controllo perfetto delle vostre motorizzazioni, serrature o altri dispositivi. Nella panoramica potete vedere tutte le possibilità di applicazione.

1 Motorizzazioni per portoni da garage

2 Motorizzazioni per cancelli d'ingresso

3 Serrature per porte d'ingresso

4 Motorizzazioni porta

5 Ricevitori, prese, interruttori

6 Illuminazione

7 Tapparelle e tende*

8 Telecamere di sicurezza*

9 Rilevatori di movimento e fumo*

10 Contatti per porte e finestre e impianti di allarme*

11 Termostati per radiatori*

12 Stazioni meteo*

* in base al sistema Smart Home

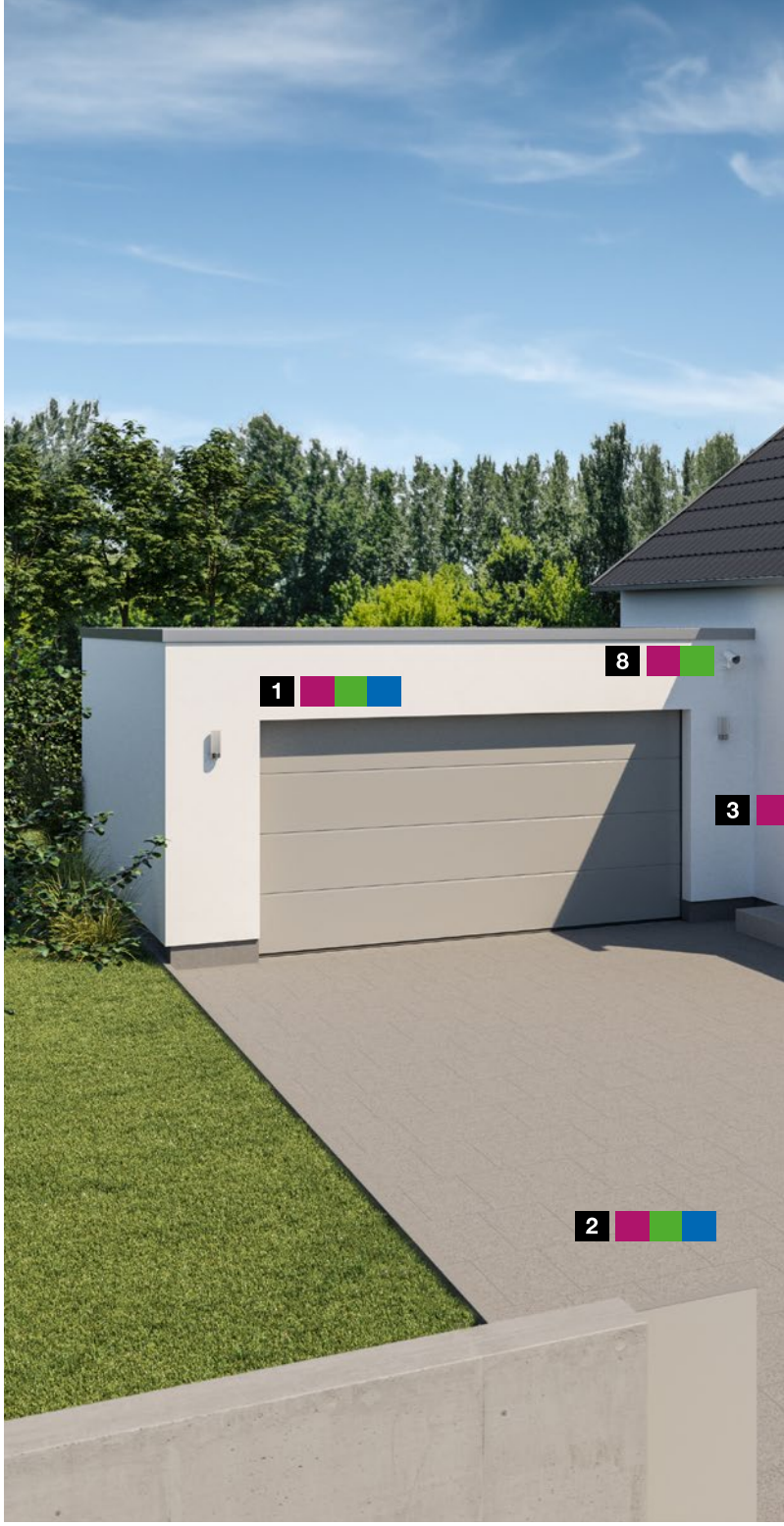

HÖRMANN HOMEE. Sul divano, in ufficio o in vacanza. Se necessario, avete in ogni momento il pieno controllo dei vostri portoni, porte e altri dispositivi collegati. **Da qualsiasi posto e in qualunque ora del giorno e della notte, usando semplicemente il vostro smartphone o tablet.** Potete espandere la centralina Smart Home Hörmann homee Brain anche con tecnologie radio in base ai vostri desideri (vedere pagina 32 – 34).

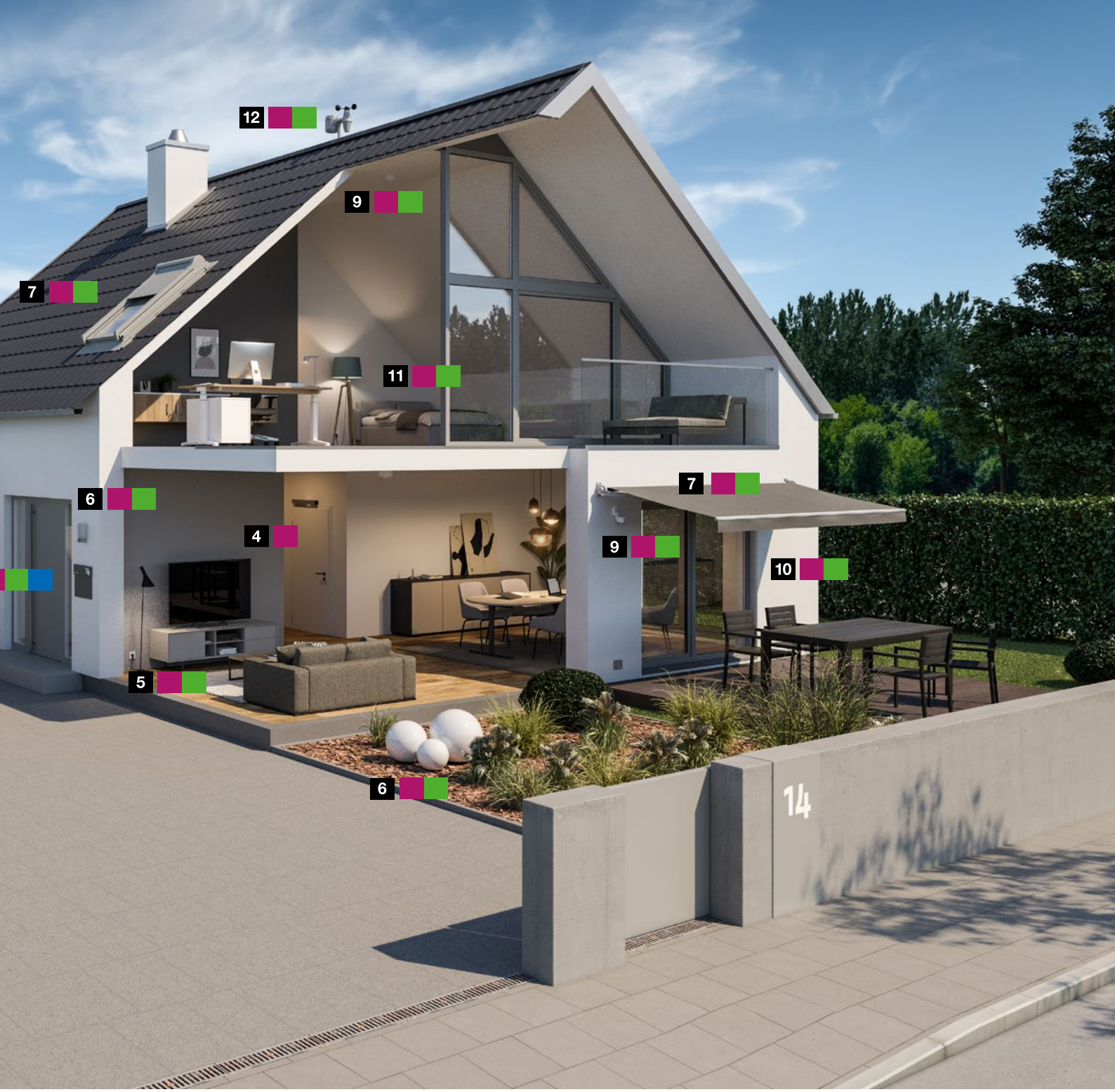

SISTEMI SMART HOME ESTERNI. Connettete le vostre motorizzazioni da garage e dei cancelli d'ingresso attraverso i moduli opzionali tramite bus HCP con sistemi Smart Home esterni. Approfittate delle numerose funzioni di funzionamento, energia e sicurezza di Homematic, DeltaDore, KNX e Apple HomeKit (vedere pagina 35).

APP BLUESECUR HÖRMANN. Comandate comodamente tramite lo smartphone tutti i vostri portoni e le vostre porte dotate di un ricevitore Bluetooth. Grazie alla chiave utente personalizzata è possibile trasmettere diritti in modo semplice ad altri smartphone. In questo modo, ogni membro della famiglia ha sempre con sé il suo apriporta (vedere pagina 36 – 37).

Smart Home

Hörmann homee

UTILIZZO FACILE

App gratuita per smartphone e tablet

Web-App per PC

Comando vocale tramite Amazon Alexa, Google Assistant, Apple Siri

FACILE INSTALLAZIONE

La centralina Smart Home, Hörmann homee Brain, viene integrata nella rete domestica semplicemente tramite una connessione WLAN* al router.

* adattatore LAN opzionale disponibile

FUNZIONI UTILI

Automazione tramite homeegrammi

Semplicità d'uso grazie al gruppo dei dispositivi

Previsioni del tempo

Funzione Orario / Calendario

Rilevamento automatico della presenza attraverso il geofencing

RADIOCOMANDO VERSATILE

Sistema radio Hörmann BiSecur di serie
L'elenco esatto dei prodotti Hörmann compatibili è reperibile nella panoramica sulla compatibilità al sito www.hormann.it/mediacenter

Sistema radio WLAN di serie
Compatibile con i sistemi Smart Home:
AVM Smart Home, Netatmo, Belkin, Nuki, Homematic, myStrom, WOLF Haustechnik

Motorizzazioni per portoni da garage

Motorizzazioni per cancelli d'ingresso

Sicurezza
(ad es. impianti d'allarme e telecamere, rilevatori di movimento e fumo, contatti per porte e finestre, tapparelle e protezione della privacy)

Motorizzazioni porta

Serrature per porte d'ingresso

Comfort
(ad es. illuminazione, radioricevitori, interruttori)

Ricevitore con presa

A risparmio energetico
(ad es. termostati per riscaldamento, stazioni meteo, sensori di pioggia)

1

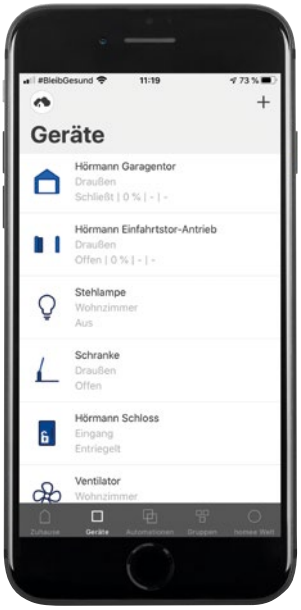

2

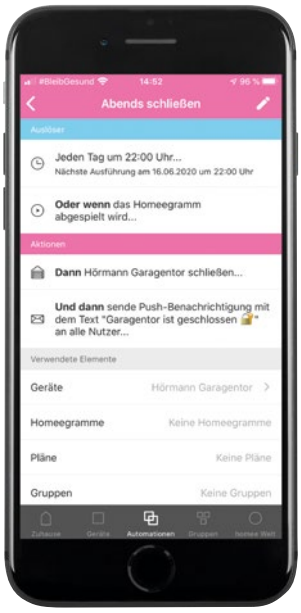

3

4

Chiaro, semplice ed individuale

1 Utilizzo facile

Tutte le funzioni eseguibili con il telecomando possono essere controllate anche con l'app. La guida a menu intuitiva e una struttura di navigazione chiara lo rendono molto facile da usare.

2 Panoramica chiara

Con l'app potete conoscere sempre con esattezza lo stato del portone da garage o del cancello d'ingresso, della serratura della porta d'ingresso nonché di tutti i vostri ulteriori dispositivi collegati. Chiari simboli indicano se i portoni sono aperti o chiusi o se la serratura della porta d'ingresso è chiusa a chiave o è aperta.

3 Configurazione di homeegrammi

Combinate semplicemente diverse funzioni singole in comodi homeegrammi. Con una pressione del tasto potete aprire o chiudere contemporaneamente il vostro portone da garage o il cancello d'ingresso o comandare la vostra porta d'ingresso assieme all'illuminazione esterna. Gli homeegrammi possono essere personalizzati da voi per la vostra app personale, esattamente in base alle vostre esigenze.

4 Collegamento in rete in tutto il mondo

Avete sempre il pieno controllo dei vostri dispositivi opportunamente collegati in rete e, se lo desiderate, venite informati tramite messaggio push* quando, ad es., la serratura della porta d'ingresso viene sbloccata tramite l'app o il rilevatore di movimento rileva una persona.

* In unione con un homeegramma corrispondente

Smart Home

Hörmann homee

AMPLIATE LE VOSTRE POSSIBILITÀ. La centralina Smart Home Hörmann homee Brain con BiSecur e radio WLAN di serie può essere ampliata in qualsiasi momento con nuovi cubi (Cubes) e quindi con sistemi radio aggiuntivi. Ogni cubo è responsabile per una tecnologia radio diversa e può “parlare” con altri dispositivi.

Sistema radio Zigbee
Con il cubo Zigbee collegate principalmente dispositivi intelligenti del settore dell’illuminazione, ad esempio Philips Hue o IKEA TRÅDFRI.

Sistema radio EnOcean
Il sistema radio è noto per i suoi dispositivi senza batteria, ad esempio di AFRISO, Eltako o Hoppe.

Sistema radio Z-Wave
Da Abus attraverso Eurotronic e Fibaro, fino a Zipato, si può facilmente collegare tutto a questo cubo.

Sistema radio WLAN
La base per la vostra casa intelligente collega molti dispositivi da Netatmo Homematic, AVM FRITZ, Nuki. È integrata di serie nell’Hörmann homee Brain e può essere comandata tramite app via smartphone e comando vocale (Alexa, Google Assistant, Apple Siri).

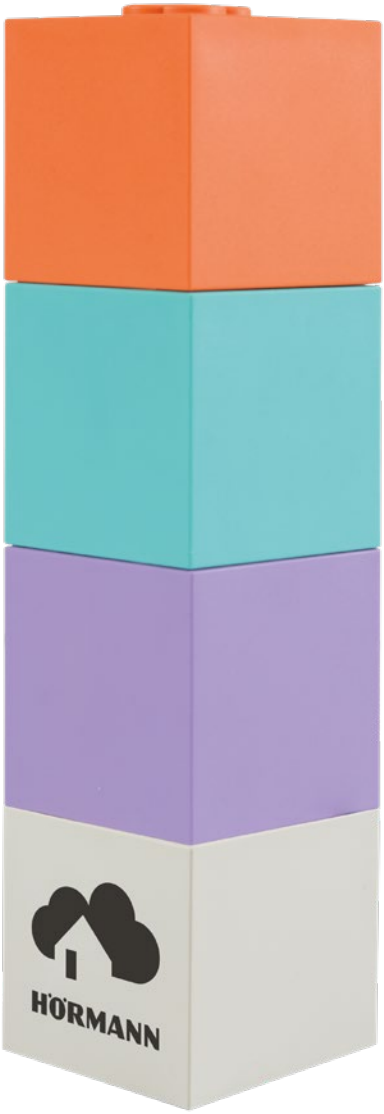

SICUREZZA
ad es. impianti d’allarme e telecamere, rilevatori di movimento e fumo, contatti per porte e finestre, tapparelle e protezione della privacy

COMFORT
ad es. illuminazione, ricevitore con presa, interruttore

A RISPARMIO ENERGETICO
ad es. Termostati per riscaldamento, stazioni meteo, sensori pioggia

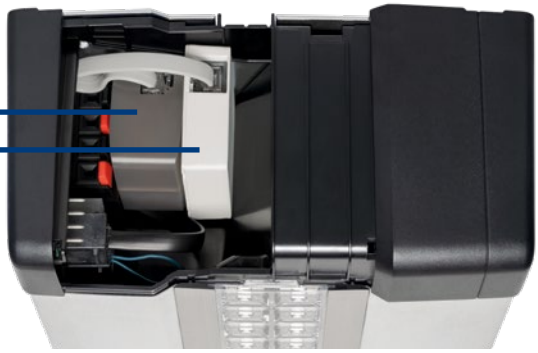

homematic IP

Gateway IP con connessione radio
al sistema Smart Home

DELTA DORE

Gateway con connessione radio
al sistema Smart Home

KNX

Gateway per il comando tramite
la domotica KNX

Works with Apple HomeKit

Tastiera per interni con connessione WLAN
per sistema Apple HomeKit, funzioni
dei tasti impulso, luce e 2ª altezza foro
muratura

HCP HUB3
Per collegare fino a 3 gateway al bus HCP
alle motorizzazioni SupraMatic 4
e ProMatic 4

SICUREZZA
ad es. impianti d'allarme
e telecamere, rilevatori di
movimento e fumo, contatti
per porte e finestre, tapparelle
e protezione della privacy

COMFORT
ad es. illuminazione,
ricevitore con presa,
interruttore

A RISPARMIO ENERGETICO
ad es. Termostati
per riscaldamento,
stazioni meteo,
sensori pioggia

Smart Home

App BlueSecur Hörmann

MOTORIZZAZIONI PER PORTONI DA GARAGE*

Apertura portone

Chiusura portone

Mezza apertura

Impulso di APERTURA / CHIUSURA

Apertura di aerazione

Illuminazione motorizzazione

MOTORIZZAZIONI PER CANCELLI D'INGRESSO*

Apertura portone

Chiusura portone

Passaggio pedonale

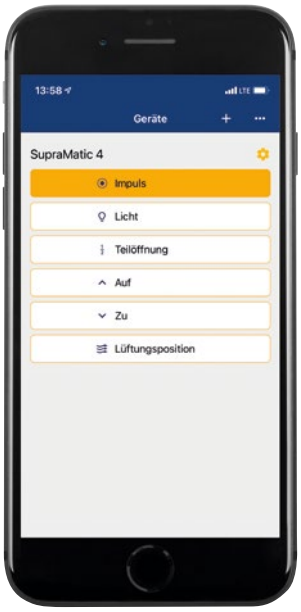

SERRATURE DELLE PORTE*

Sbloccaggio temporaneo della serratura

Sbloccaggio permanente della serratura

RICEVITORE*

Accensione

Spegnimento

* Funzioni a seconda della motorizzazione, della serratura o del ricevitore utilizzati

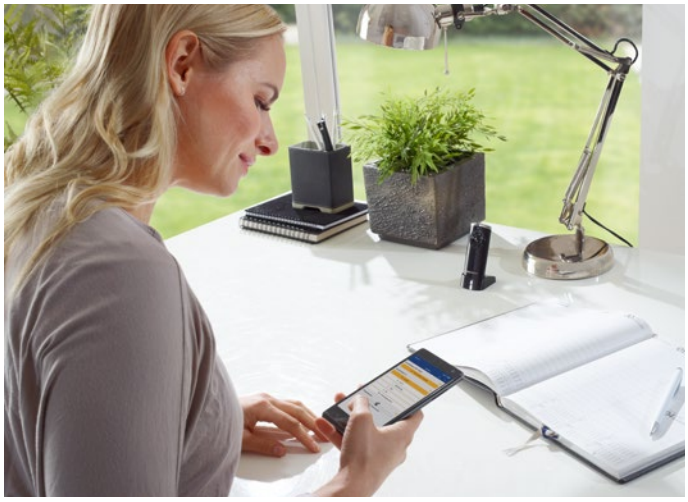

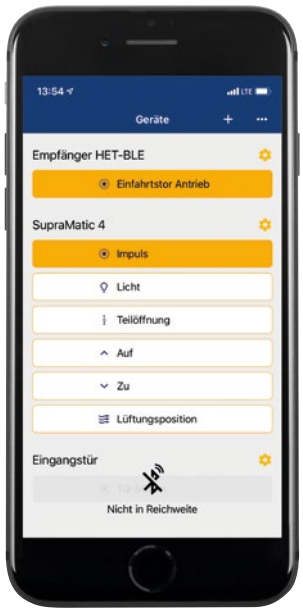

1

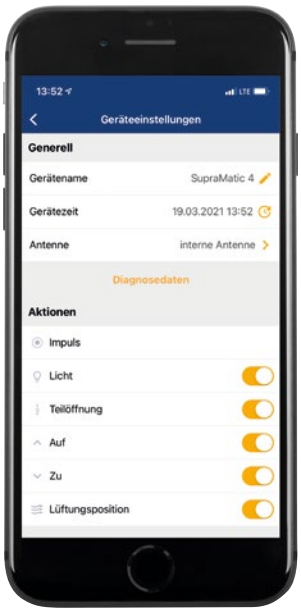

2

3

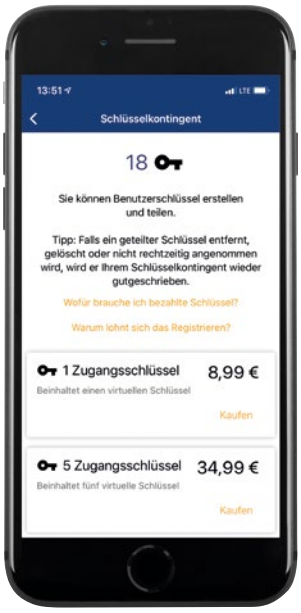

4

Esclusiva Hörmann

Brevetto europeo

Hörmann BlueSecur

Facile installazione

- Download dell'app BlueSecur Hörmann
- Scansione del codice QR della motorizzazione o del ricevitore esterno
- Trasmissione automatica delle funzioni di comando sullo smartphone
- Regolazione individuale dello spettro di funzioni desiderate da parte dell'utente 1

Utilizzo facile

- Dallo smartphone (nessun telecomando o strumento di comando necessario)
- Libera definizione dei nomi per il ricevitore / l'apparecchio nonché dei nomi delle funzioni di comando 2
- Selezione individuale delle funzioni di comando per ogni ricevitore o motorizzazione

Configurazione utenti individuale

- Una chiave utente gratuita inclusa (con funzione di amministrazione automatica) 3
- Chiavi utente permanenti aggiuntive per il trasferimento su altri smartphone disponibili nell'AppStore o da Google Play 4
- Possibile acquisto in app di chiavi aggiuntive

Accessori

Telecomandi

BiSecur

HS 5 BS
4 tasti funzione più tasto di richiesta, superficie lucida nei colori nero o bianco

HS 5 BS
4 tasti funzione più tasto di richiesta, superficie nera opaca

HS 4 BS
4 tasti funzione, superficie nera opaca

HS 1 BS
1 tasto funzione, superficie nera opaca

HSE 1 BS
1 tasto funzione, completo di occhiello per ciondolo portachiavi, superficie nera opaca

HSE 4 BS
4 tasti funzione, completi di occhiello per ciondolo portachiavi, coperchi cromati o in materiale sintetico

HSE 4 BS
4 tasti funzione, completo di occhiello per ciondolo portachiavi
Superficie lucida con coperchi cromati, colori (fig. a sinistra): bianco, grigio antracite, Frozen Grey, Classic Grey, Carbon, argento

HSD 2-C BS
Cromato lucido, 2 tasti funzione, utilizzabile anche come ciondolo portachiavi

HSZ 1 BS
1 tasto funzione, da inserire nell'accendisigari

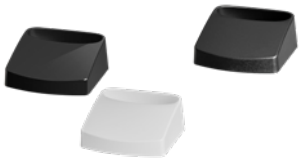

Piedistallo per telecomando
in superficie lucida nera o bianca, superficie della struttura nero opaco, per HS 5 BS, HS 4 BS, HS 1 BS

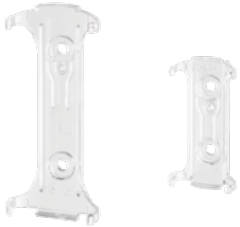

Supporto per telecomando
per montaggio a parete o fissaggio al parasole di un'auto, trasparente, per HS 5 BS, HS 4 BS, HS 1 BS e HSE 1 BS e HSE 4 BS

Radiotastiera a codice
FCT 3 BS
3 funzioni, con tasti illuminati, possibilità di montaggio sotto o sopra intonaco, custodia in plastica grigio luce RAL 7040 (disponibile anche con 10 funzioni e coperchio ribaltabile, verniciato colore alluminio brillante RAL 9006)

Radiotastiera a codice
FCT 10 BS
10 funzioni, con tasti illuminati e coperchio ribaltabile, possibilità di montaggio sotto o sopra intonaco, contenitore in plastica verniciato colore alluminio brillante RAL 9006

Lettore radio di impronte digitali
FFL 25 BS
2 funzioni, fino a 25 impronte digitali, con coperchio ribaltabile, possibilità di montaggio sotto o sopra intonaco, contenitore in plastica verniciato colore alluminio brillante RAL 9006

Radiotastiera per interni
FIT 1 BS
1 tasto funzione grande di facile utilizzo, custodia in plastica in bianco puro RAL 9010

Radiotastiera per interni
FIT 4 BS
4 tasti funzione, custodia in plastica in bianco puro RAL 9010

Radiotastiera per interni
FIT 5 BS
4 tasti funzione più tasto di richiesta, contenitore in plastica in bianco puro RAL 9010

Radiotastiera interna
FIT 2-1 BS
2 funzioni, possibilità di collegamento di max. 2 strumenti di comando tramite cavo, ad es. Selettore a chiave, custodia in plastica in bianco puro RAL 9010

Tastiera per interni

Radiotrasmettitore per montaggio sotto intonaco
2 funzioni, da impiegare con tastiera sotto intonaco per un'installazione centrale in casa, in un punto da cui si veda il portone da garage

HSU 2 BS: per scatole di distribuzione con un diametro di 55 mm e con collegamento alla rete elettrica casalinga
FUS 2 BS: per scatole di distribuzione con un diametro di 55 mm incl. batteria da 1,5 V

Tastiera per interni
IT 1b-1
grande tasto illuminato per un'apertura confortevole del portone, contenitore in plastica in bianco puro RAL 9010

Tastiera per interni
IT 3b-1
Grande tasto con anello illuminato per l'apertura del portone, tasti per il comando dell'illuminazione motorizzazione e tasto per lo spegnimento del radiocomando, custodia in plastica in bianco puro RAL 9010

Radiotastiera radar FSR 1 BS
1 funzione, tensione d'esercizio 230 V
Pulsante radar HTR 1-230
1 funzione, uscita relè per il collegamento ad un cavo di commutazione, tensione d'esercizio: 230 V
Pulsante radar HTR 1-24
Funzione come HTR 1-230, tensione d'esercizio 24 V

Accessori

Tastiera per esterni

Pulsante transponder
TTR 1000-1
1 funzione, possibilità di apprendimento di 1000 chiavi, fornitura: 1 chiave e 1 scheda (altre su richiesta), alloggiamento in zinco pressofuso in alluminio brillante RAL 9006

Tastiera a codice
CTP 3-1
3 funzioni, con scritta illuminata e tastierino touch-screen nero a sfioramento, alloggiamento in zinco pressofuso in alluminio brillante RAL 9006

Tastiera a codice
CTR 1b-1 / 3b-1
1 o 3 funzioni, custodia in plastica in grigio luce RAL 7040

Unità di valutazione
nella fornitura con TTR 1000-1, CTP 3-1, CTR 1b-1 / 3b-1
Montaggio all'interno del garage con collegamento via cavo all'interruttore

Tastiera a codice
CTV 3-1
3 funzioni, particolarmente robusta con tastiera in metallo, alloggiamento in zinco pressofuso in alluminio brillante RAL 9006 con pannello in acciaio inox

Lettore di impronte digitali
FL 150
2 funzioni, comando tramite impronta digitale, possibilità di memorizzare fino a 150 impronte digitali, alloggiamento in zinco pressofuso in alluminio brillante RAL 9006 con pannello in acciaio inox

Selettore a chiave
STUP 50 / STAP 50
Esecuzione sopra e sotto intonaco, incl. 3 chiavi, alloggiamento in zinco pressofuso in alluminio brillante RAL 9006 con pannello in acciaio inox
(fig. da sinistra)

Selettore a chiave
ESU 40 / ESA 40
Esecuzione sopra e sotto intonaco, incl. 3 chiavi, alloggiamento in zinco pressofuso in grigio luce RAL 7040 con pannello in acciaio inox
(fig. da sinistra)

Sensori

Sensore interno climatico
HKSI
per la gestione dell'aerazione e per la ventilazione automatica nel garage, custodia in plastica in bianco puro RAL 9010

Sensore esterno
HKSA
Per la misurazione dell'umidità dell'aria all'esterno, custodia in plastica in bianco puro RAL 9010

Radioricevitore, scheda adattatore, relè opzionale

Presa radiocomandata
FES 1-1 BS
Per l'accensione e lo spegnimento della luce e di altre utenze, fino a 2500 W, nonché per il comando (impulso) di motorizzazioni di terzi, custodia in plastica in bianco puro RAL 9010, compatibile con Hörmann homee

Ricevitore Bluetooth
HET-BLE
Per il comando tramite l'app BlueSecur Hörmann, comando a impulsi sequenziali di motorizzazioni per cancelli d'ingresso e portoni da garage (serie 1 – 3 nonché motorizzazioni di terzi), apriporta elettrici per porte d'ingresso e motorizzazioni per porte per interni

Radioricevitore
HEU 2 BS
Per la gestione di 2 utenza, per scatole da incasso con un diametro di 55 mm con collegamento alla rete elettrica casalinga, compatibile con Hörmann homee

Radioricevitore
HER 1
1, 2 o 4 canali per la gestione di un'illuminazione esterna supplementare o di un portone da garage (prodotto di terzi) con accessori radio Hörmann, compatibile con Hörmann homee

Radioricevitore ESE
Radioricevitore esterno per estendere la portata radio

Relè opzionale HOR
Per l'azionamento di un'illuminazione garage o di una lampada di segnalazione

Scheda adattatore universale UAP
Per l'estensione delle funzioni, ad es. Selezione della direzione (Apre / Stop / Chiude), controllo dell'illuminazione della motorizzazione e funzione di apertura parziale

Fotocellule

Fotocellula unidirezionale EL 71-B
Come dispositivo di sicurezza supplementare per le motorizzazioni per cancelli d'ingresso RotaMatic, VersaMatic e LineaMatic, alimentazione elettrica tramite batteria o cavo, larghezza massima del portone 20 m (10 m con funzionamento a batteria)

Fotocellula unidirezionale EL 101
Come dispositivo di sicurezza supplementare per tutte le motorizzazioni per portoni da garage, collegamento tramite cavo (alla motorizzazione)

Fotocellula unidirezionale EL 301
Come dispositivo di sicurezza supplementare per tutte le motorizzazioni per portoni da garage e cancelli d'ingresso, collegamento tramite cavo (alla motorizzazione)

Accessori

Alimentazione corrente d’emergenza, sbloccaggio d’emergenza

Batteria d’emergenza HNA per motorizzazioni per portoni da garage
Con questa alimentazione d’emergenza sarete in grado di ovviare ad eventuali black-out fino a 18 ore e max. 5 cicli di manovra. La batteria d’emergenza si ricarica autonomamente in normale stato di funzionamento. Tutte le attuali motorizzazioni per portoni da garage Hörmann possono essere dotate di una batteria d’emergenza.

Batteria d’emergenza HNA Outdoor per motorizzazioni di cancelli d’ingresso
Le motorizzazioni per cancelli a battente RotaMatic e VersaMatic e per cancelli scorrevoli LineaMatic possono essere equipaggiate anche di un’alimentazione d’emergenza per ovviare alle situazioni di black out. Il fissaggio universale è possibile a parete e a pavimento.

Sbloccaggio d’emergenza portoni basculanti e portoni sezionali con maniglia
Nei portoni basculanti e sezionali con maniglia il dispositivo di sblocco può essere azionato anche con una maniglia. Un tirante Bowden sul lato interno rinvia il movimento e sblocca il portone. La maniglia di sbloccaggio d’emergenza inclusa serratura può essere integrata nell’impianto di chiusura per uso domestico (fig. maniglia con portone sezionale da garage).

Sbloccaggio d’emergenza portoni sezionali senza maniglia
La serratura con sbloccaggio d’emergenza con cilindro rotondo estraibile discreto (non integrabile nell’impianto di chiusura per uso domestico) sblocca il vostro portone da garage, permettendo di aprirlo senza problemi in caso d’emergenza.

Modulo solare

Modulo solare per motorizzazione per portoni da garage ProMatic 4 Akku
ca. 40 giorni di durata di utilizzo*;
Peso 8,8 kg;
Dimensioni 330 × 220 × 115 mm

Copertura di protezione

Copertura di protezione acqua di gocciolamento per motorizzazioni per portoni da garage SupraMatic e ProMatic
Per la protezione della motorizzazione dall’ingresso dell’acqua di gocciolamento, ad es. in caso di montaggio sotto una tettoia, tipo di protezione della motorizzazione in combinazione con la copertura di protezione acqua di gocciolamento: IP X1

* con una media di 5 cicli del portone al giorno e una temperatura ambiente di +20 °C

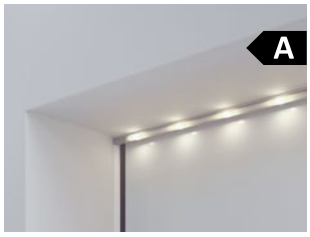

Barra luminosa a LED per portoni
Luce bianca neutra, sistema a innesto accorciabile individualmente, montaggio su architrave (fig.) o sul bordo inferiore dell'anta

Moduli di illuminazione a LED
Luce bianca calda o neutra, cartella di design in alluminio opzionale
(fig. da sinistra)

Colonnina luce SLS-K
Con modulo illuminazione LED
Altezza 550 mm
SLS-L
Con modulo illuminazione a LED e carter di design
Altezza 1080 mm
(fig. da sinistra)

Colonnina di sicurezza STL
Esecuzione di base con scatola di alloggiamento per una fotocellula, altezza 550 mm
Esecuzione per due fotocellule opzionali
Esecuzione pr una fotocellula opzionale e un modulo illuminazione LED
(fig. da sinistra)

Dati tecnici

Motorizzazioni per portoni da garage SupraMatic, ProMatic

		BiSecur SupraMatic 4 E	BiSecur SupraMatic 4 P	BiSecur ProMatic 4	BiSecur ProMatic 4 Akku
Cicli di manovra (apertura / chiusura)	al giorno / ora	25 / 10	50 / 10	25 / 10	5 / 2
Idoneità	Portoni con portine pedonali inserite / portoni in legno	● / ●	● / ●	● / ●	● / ●
	Larghezza max. portone	5500 mm	6000 mm	5000 mm	4000 mm
	Superficie del manto max.	13,75 m²	15,00 m²	11,25 m²	9 m²
Dati motorizzazione	Motoriduttore a corrente continua 24 V	●	●	●	●
	Allacciamento elettrico	230 V – 240 V tensione alternata			vedere schede tecniche
	Potenza assorbita	0,2 kW	0,2 kW	0,2 kW	
	Forza di trazione e pressione	650 N	750 N	600 N	500 N
	Picco di forza breve	800 N	1000 N	750 N	600 N
	Velocità di apertura max.	25 cm/s [1]	25 cm/s [1]	20 cm/s [1]	16 cm/s
	Standby	< 1 Watt	< 1 Watt	< 1 Watt	< 0,2 Watt
	Carter	Acciaio inox e materiale sintetico, piastra base in acciaio zincato		Materiale sintetico, piastra base in acciaio zincato	
	Range di temperatura	Da –20 °C a +60 °C			Da –15 °C a +45 °C
	Tipo di protezione	Esclusivamente per locali asciutti			
Elettronica di comando	Display	Doppio display a 7 segmenti		LED	
	Comando e programmazione	Strumento di comando con tasti		nella calotta della motorizzazione	
	Comando ad impulsi sequenziali	●	●	●	●
	Limitazione di sforzo regolabile	●	●	●	●
	Avvio e arresto rallentati regolabili	●	●	–	–
	Scarico cinghia regolabile	●	●	●	●
	Illuminazione motorizzazione, apertura parziale, posizione di ventilazione regolabili	●	●	●	●
	Chiusura automatica regolabile	5 – 300 s	5 – 300 s	30 – 180 s	30 – 180 s
	Chiusura automatica apertura parziale regolabile	5 – 240 s	5 – 240 s	–	–
	Illuminazione motorizzazione regolabile / preimpostata	30 – 600 s / 60 s	30 – 600 s / 60 s	– / 120 s	– / 120 s
	Funzione apertura rapida	●	●	●	●
Dotazione	Telecomando (868 mHz)	HSE 4 BS (superficie strutturata nera con cappucci cromati)		HSE 4 BS (superficie opaca nera con cappucci in materiale sintetico)	
	Ricevitore integrato (868 mHz)	Ricevitore a 5 canali bidirezionale BS			
	Ricevitore Bluetooth	●	●	○ [2]	○ [2]
	Illuminazione LED / luce di marcia a LED	20 LED / –	30 LED / ●	10 LED / –	10 LED / –
	Collegamento per fotocellula / sicurezza sul bordo di chiusura	● / ●	● / ●	● / ●	● / ●
	Collegamento strumenti di comando esterni	●	●	●	●
	Collegamento per batteria d'emergenza	●	●	●	●
	Sbloccaggio rapido da azionare dall'interno	●	●	●	●
	Cavo di collegamento con spina euro	●	●	●	●
	Sicura antiapertura antieffrazione	●	●	●	●
	Applicazione universale per portoni basculanti e sezionali	●	●	●	●

[1] con portone sezionale per garage
[2] in collegamento con ricevitore HET-BLE

● = Standard
○ = A richiesta

Dimensioni in mm

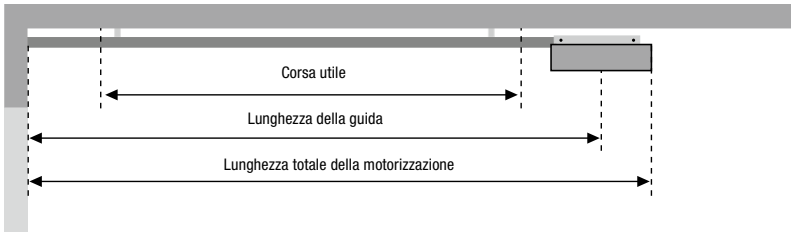

Tipo di guida	Lunghezza totale	Lunghezza della guida	Corsa utile
K Guida corta	3200	2975	2475
M Guida media	3450	3225	2725
L Guida lunga	4125	3900	3400

Campo d'impiego delle guide per portoni da garage Hörmann			Altezza
K	Portoni basculanti Berry Portoni sezionali da garage con applicazione N Portoni sezionali da garage con applicazione Z, L e H		fino a 2500 fino a 2250 fino a 2125
M	Portoni basculanti Berry Portoni sezionali da garage con applicazione N Portoni sezionali da garage con applicazione Z, L e H		fino a 2750 fino a 2500 fino a 2375
L	Portoni sezionali da garage con applicazione N, Z, L, H		fino a 3000

Quando si motorizzano portoni di terzi fare attenzione alla corsa utile!

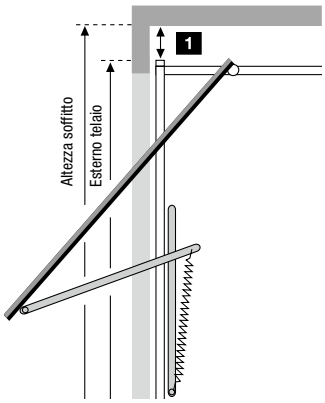

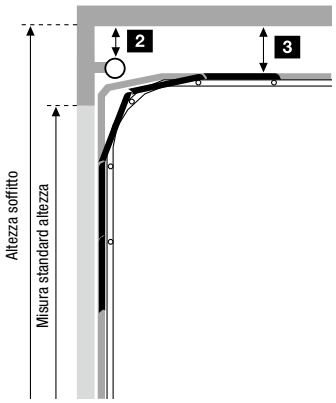

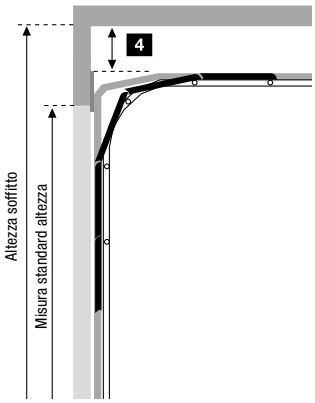

Spazio libero necessario

1 Portoni basculanti Berry	
N80	0
N80, modello 905, modello 941 oppure con riempimento in legno	15
DF98, DF95, DF80	65

2 Portoni sezionali da garage con molle a torsione	
con applicazione N altezza soffitto = misura standard altezza +210	0
con applicazione H	0

3 Portoni sezionali da garage con molle a torsione	
con applicazione L altezza soffitto = misura standard altezza +115	15

4 Portoni sezionali da garage con molle a trazione	
con applicazione Z altezza soffitto = misura standard altezza +115	15

Altri portoni di terzi	
tra il punto più alto con scorrimento del portone e soffitto	30

Nota bene:
Per i portoni a doppia parete rivolti al sole, le motorizzazioni dovrebbero essere montate 40 mm più in alto a causa della possibile flessione degli elementi.
Tutte le quote sono intese quali misure minime in mm.

Dati tecnici

Motorizzazioni per cancelli a battente RotaMatic

		BiSecur RotaMatic	BiSecur RotaMatic P	BiSecur RotaMatic PL	BiSecur RotaMatic Akku Solar
Cicli di manovra (apertura / chiusura)	al giorno / ora	20 / 5	40 / 10	40 / 10	5 / 2
Idoneità	Altezza portone max.	2000 mm	2000 mm	2000 mm	2000 mm
	Larghezza battente min. – max.	1000 – 2500 mm	1000 – 2500 mm	1500 – 4000 mm	1000 – 2500 mm
	Peso del battente max.	220 kg	400 kg	400 kg	120 kg
Dati motorizzazione	Motore	Motoriduttore a corrente continua 24 V			
	Allacciamento elettrico	230 V – 240 V tensione alternata, 50 Hz			Batteria di scorta WA 24 / modulo solare
	Velocità max. del mandrino	ca. 25 mm/s	ca. 25 mm/s	ca. 25 mm/s	ca. 15 mm/s
	Forza di trazione / pressione	2000 N	2500 N	2500 N	1000 N
	Picco di forza breve	2200 N	2700 N	2700 N	1100 N
	Standby	< 1 Watt	< 1 Watt	< 1 Watt	< 0,1 Watt
	Carter	Alluminio / materiale sintetico resistente agli agenti atmosferici	Alluminio / zinco pressofuso / plastica rinforzata resistente agli agenti atmosferici		Alluminio / materiale sintetico resistente agli agenti atmosferici
	Range di temperatura	Da –20 °C a +60 °C			Da –15 °C a +45 °C
	Tipo di protezione	IP 44	IP 44	IP 44	IP 44
Elettronica di comando	Tipo di protezione (alloggiamento della centralina di comando separato)	IP 65	IP 65	IP 65	IP 65
	Comando ad impulsi sequenziali	●	●	●	●
	Limitazione di sforzo	●	●	●	●
	Avvio e arresto rallentati	●	●	●	●
	Chiusura automatica regolabile	●	●	●	●
	Numero di dispositivi di sicurezza collegabili	3	3	3	3
Posizione di finecorsa	CHIUSURA	Regolabile tramite interruttore di finecorsa o battuta di finecorsa			
	APERTURA	Programmabile (ovvero nessuna battuta di finecorsa necessaria!)			
Dotazione	Telecomando (868 mHz)	HSE 4 BS (superficie opaca nera con cappucci in materiale sintetico)			
	Ricevitore integrato (868 mHz)	Ricevitore a 5 canali bidirezionale			
	Richiesta della posizione del portone	●			
	Ricevitore Bluetooth	○*			
Collegamento elettrico	Linea di alimentazione elettrica	230 V, NYY 3 × 1,5 mm² (a cura del cliente, lunghezza max. 30 m)			
	Cavo del motore	NYY 5 × 1,5 mm² (a cura del cliente)			
	Linea di comando aggiuntiva	tutte le linee nel terreno NYY, ad es. 5 × 1,5 mm² (a cura del cliente, lunghezza max., 30 m)			
	Linea di alimentazione elettroserratura	NYY 3 × 1,5 mm² (a cura del cliente, lunghezza max. 30 m) interrata H07RN-F 2 × 1 mm² sul manto			

Posare tutte le linee separatamente!

* in collegamento con ricevitore HET-BLE

● = Standard
○ = A richiesta

Dimensioni in mm

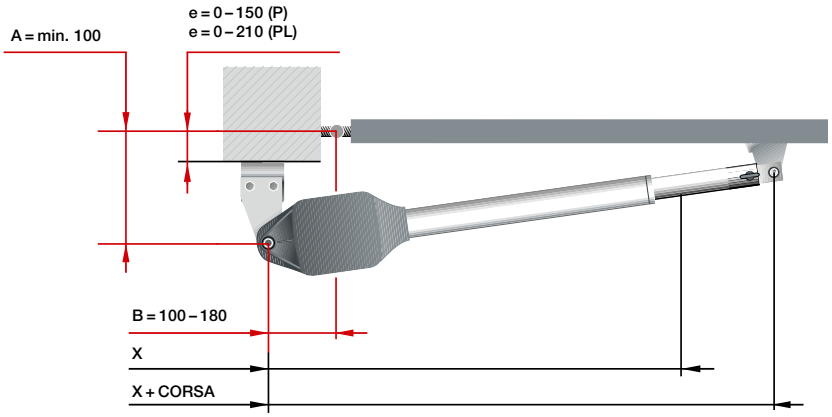

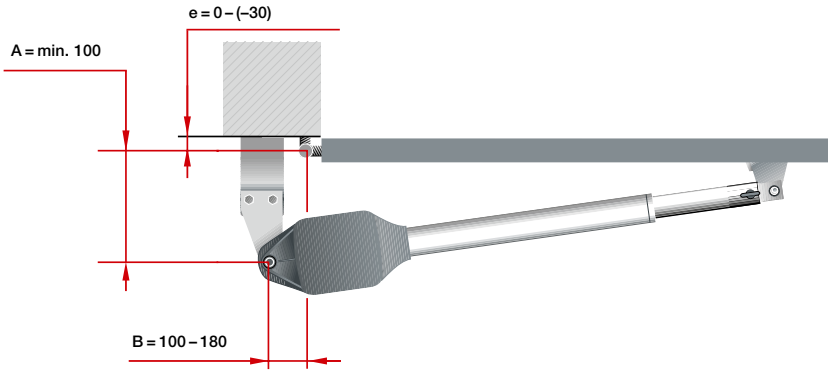

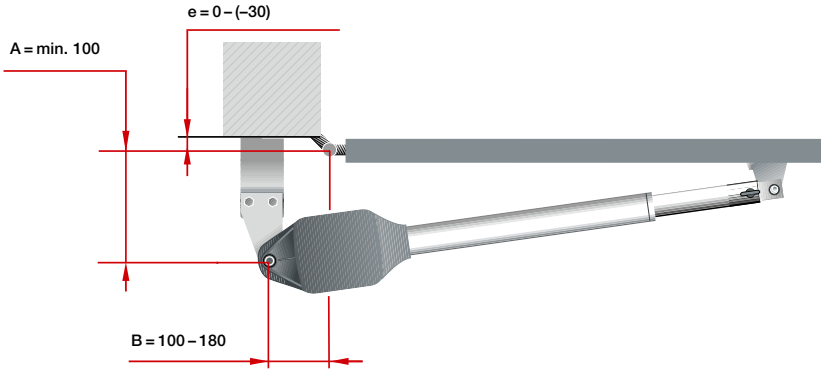

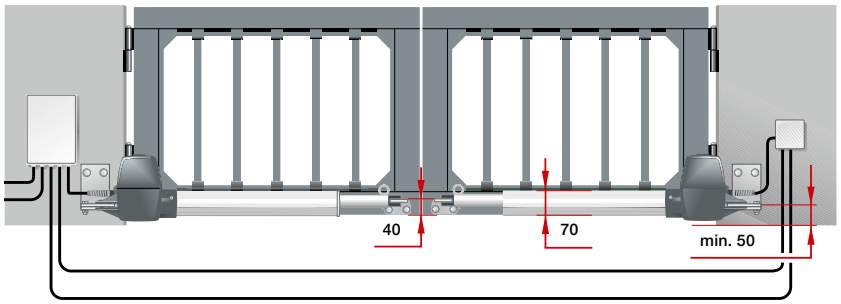

Dimensioni in mm

RotaMatic

Dimensioni	x	x + corsa
RotaMatic / RotaMatic P	720	1120
RotaMatic PL	820	1320

e = distanza dell'asse di rotazione del portone dalla piastra di montaggio

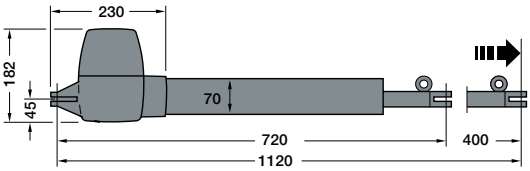

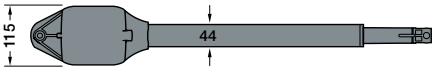

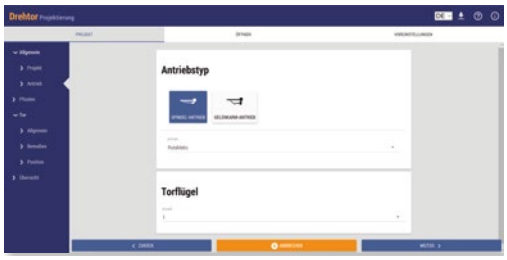

Per i partner Hörmann
Con il programma di progettazione per le motorizzazioni per cancelli a battente, Hörmann vi offre un valido supporto alla progettazione e al montaggio della vostra motorizzazione per cancelli a battente.
Il programma è reperibile al sito https://dpp.hoermann.com

Nota bene:
Per uno scorrimento ottimale del portone la differenza fra la misura A e la misura B deve essere max. 40 mm.
Tutte le rappresentazioni e indicazioni si riferiscono agli accessori standard. Sono possibili ulteriori equipaggiamenti.

Dati tecnici

Motorizzazioni per cancelli a battente VersaMatic

		BiSecur VersaMatic	BiSecur VersaMatic P	BiSecur VersaMatic Akku Solar
Cicli di manovra (apertura / chiusura)	al giorno / ora	20 / 5	40 / 10	5 / 2
Idoneità	Altezza portone max.	2000 mm	2000 mm	2000 mm
	Larghezza battente min. – max.	1000 – 2000 mm	1000 – 3000 mm	1000 – 2000 mm
	Peso del battente max.	200 kg	300 kg	120 kg
Dati motorizzazione	Motore	Motoriduttore a corrente continua 24 V		
	Allacciamento elettrico	230 V – 240 V tensione alternata, 50 Hz		Batteria di scorta WA 24 / modulo solare
	Coppia nominale	50 Nm	60 Nm	50 Nm
	Coppia max.	250 Nm	300 Nm	250 Nm
	Marcia al minimo max.	ca. 2,6 giri/min	ca. 2,7 giri/min	ca. 1,7 giri/min
	Standby	< 1 Watt	< 1 Watt	< 0,4 Watt
	Carter	Alluminio / zinco pressofuso / materiale sintetico rinforzato con fibra di vetro resistente agli agenti atmosferici		
	Range di temperatura	Da –20 °C a +60 °C		Da –15 °C a +45 °C
	Tipo di protezione	IP 44	IP 44	IP 44
Elettronica di comando	Tipo di protezione (alloggiamento della centralina di comando separato)	IP 65	IP 65	IP 65
	Comando ad impulsi sequenziali	●	●	●
	Limitazione di sforzo	●	●	●
	Avvio e arresto rallentati	●	●	●
	Chiusura automatica regolabile	●	●	●
	Numero di dispositivi di sicurezza collegabili	3	3	3
Posizione di finecorsa	CHIUSURA	Regolabile tramite battuta di finecorsa integrata o installata a cura del cliente		
	APERTURA	regolabile tramite battuta di finecorsa integrata o programmabile (ossia nessun battuta di finecorsa necessaria a cura del cliente!)		
Dotazione	Telecomando (868 mHz)	HSE 4 BS (superficie opaca nera con cappucci in materiale sintetico)		
	Ricevitore integrato (868 mHz)	Ricevitore a 5 canali bidirezionale		
	Richiesta della posizione del portone	●		
	Ricevitore Bluetooth	○*		
Collegamento elettrico	Linea di alimentazione elettrica	230 V, NYY 3 × 1,5 mm² (a cura del cliente, lunghezza max. 30 m)		
	Cavo del motore	NYY 5 × 1,5 mm² (a cura del cliente)		
	Linea di comando aggiuntiva	tutte le linee nel terreno NYY, ad es. 5 × 1,5 mm² (a cura del cliente, lunghezza max., 30 m)		
	Linea di alimentazione elettroserratura	NYY 3 × 1,5 mm² (a cura del cliente, lunghezza max. 30 m) interrata H07RN-F 2 × 1 mm² sul manto		

Posare tutte le linee separatamente!

* in collegamento con ricevitore HET-BLE

● = Standard
○ = A richiesta

Dimensioni in mm

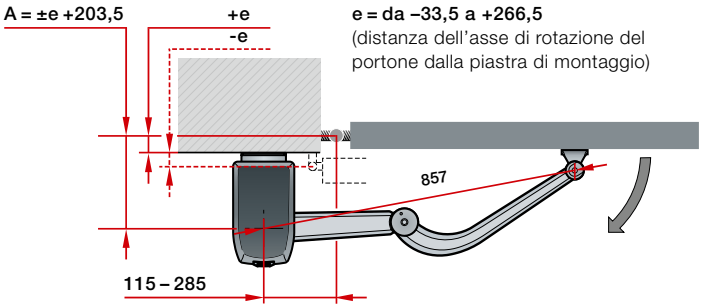

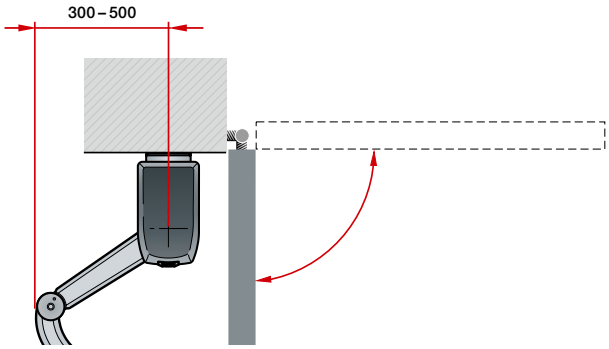

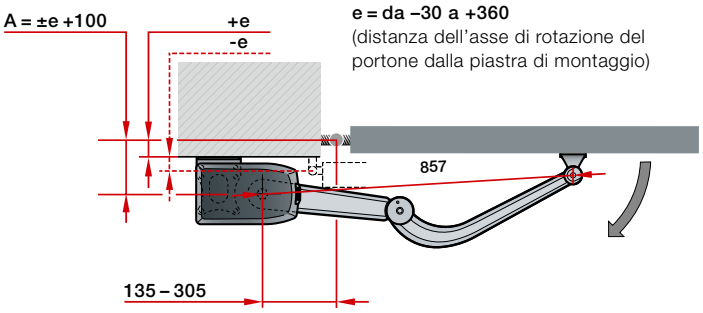

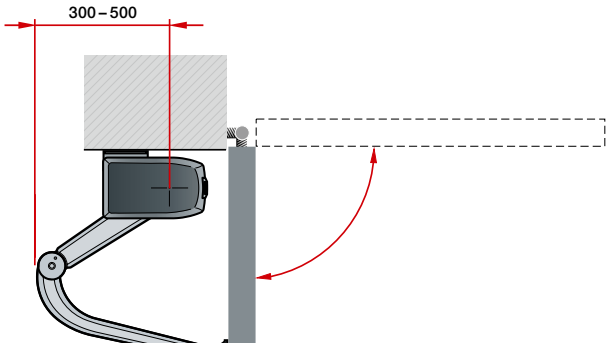

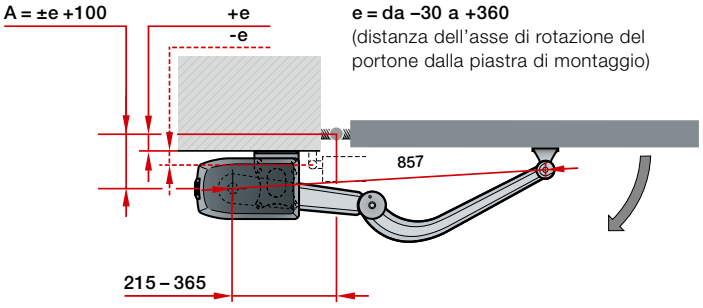

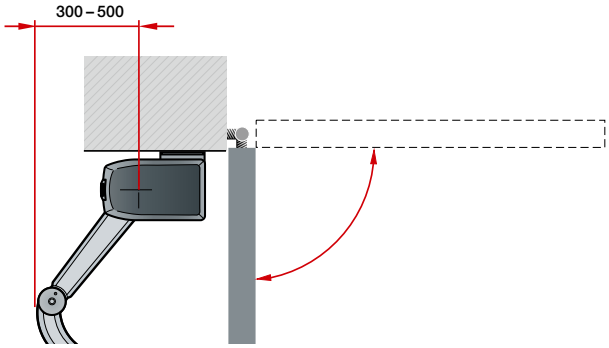

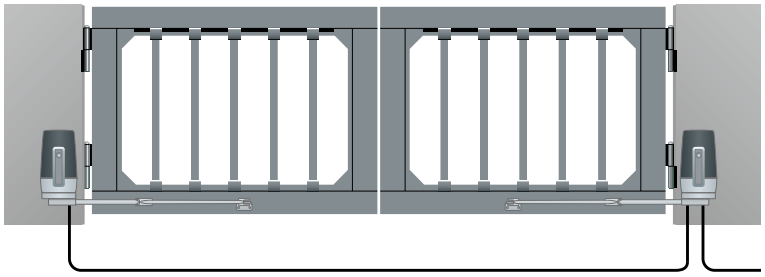

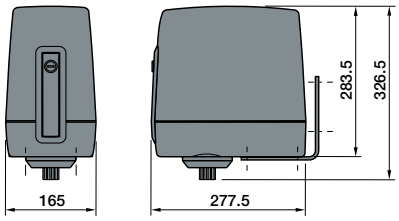

Nota bene:
Tutte le rappresentazioni e indicazioni si riferiscono agli accessori standard. Sono possibili ulteriori equipaggiamenti.

Dimensioni in mm

Dati tecnici

Motorizzazioni per cancelli scorrevoli LineaMatic, STA 500 FU

		BiSecur LineaMatic	BiSecur LineaMatic P	LineaMatic H	BiSecur LineaMatic Akku Solar	STA 500 FU
Cicli di manovra (apertura / chiusura)	al giorno / ora	20 / 5	40 / 10	40 / 10	5 / 2	100 / 10
Idoneità	Altezza portone max.	2000 mm	2000 mm	2000 mm	2000 mm	3000 mm
	Larghezza portone min. – max.	800 – 6000 mm	800 – 8000 mm	800 – 10000 mm	800 – 6000 mm	1000 – 17000 mm
	Peso max. cancello per cancelli con guida a pavimento per cancelli autoportanti	300 kg 250 kg	500 kg 400 kg	800 kg 600 kg	200 kg 150 kg	2500 kg 1800 kg
Dati motorizzazione	Motore	Motoriduttore a corrente continua 24 V				Motoriduttore a corrente monofase
	Allacciamento elettrico	230 V – 240 V tensione alternata, 50 Hz			Batteria di scorta WA 24 / modulo solare	230 V – 240 V tensione alternata, 50 Hz
	Velocità di apertura / chiusura max.	ca. 22 cm/s	ca. 20 cm/s	ca. 15 cm/s	ca. 15 cm/s	
	Forza di trazione / pressione	650 N	1000 N	1200 N	600 N	1500 N
	Picco di forza breve	800 N	1200 N	1400 N	800 N	2000 N
	Standby	< 1 Watt	< 1 Watt	< 1 Watt	< 0,4 Watt	< 2 Watt
	Carter	Zinco pressofuso / materiale sintetico resistente agli agenti atmosferici				Materiale sintetico resistente agli agenti atmosferici
	Range di temperatura	Da –20 °C a +60 °C			Da –15 °C a +45 °C	Da –20 °C a +60 °C
	Tipo di protezione	IP 44	IP 44	IP 44	IP 44	IP 65
Elettronica di comando	Centralina di comando integrata nel contenitore della motorizzazione	●	●	●	●	●
	Limitazione di sforzo regolabile	●	●	●	●	●
	Avvio e arresto rallentati regolabili	●	●	●	●	●
	Interruttore di finecorsa magnetico	●	●	●	●	
	Trasduttore di posizione elettronico					●
	Chiusura automatica integrata	●	●	●	●	●
	Passaggio pedonale programmabile	●	●	●	●	●
	Numero di dispositivi di sicurezza collegabili	3	3	3	3	3
Dotazione	Telecomando (868 mHz)	HSE 4 BS (superficie opaca nera con cappucci in materiale sintetico)		Senza comando a distanza	HSE 4 BS (superficie opaca nera con cappucci in materiale sintetico)	Senza comando a distanza
	Ricevitore integrato (868 mHz)	Ricevitore a 5 canali bidirezionale			Ricevitore a 5 canali bidirezionale	
	Richiesta della posizione del portone	●		○ [1]	●	○ [1]
	Ricevitore Bluetooth	○ [2]				
Collegamento elettrico	Linea di alimentazione elettrica	230 V, NYY 3 × 1,5 mm² (a cura del cliente)				
	Linea di comando aggiuntiva	tutte le linee nel terreno NYY, ad es. 5 × 1,5 mm²				
	Dimensioni fondamenta	min. 440 × 300 × 800 mm (stabile contro il gelo)				710 × 410 × 800 mm (stabile contro il gelo)
	Cavo di alimentazione	Per la posizione della canalina vuota vedere figura				

Posare tutte le linee separatamente!

[1] a richiesta con ESE
[2] in collegamento con ricevitore HET-BLE

● = Standard
○ = A richiesta

Dimensioni in mm

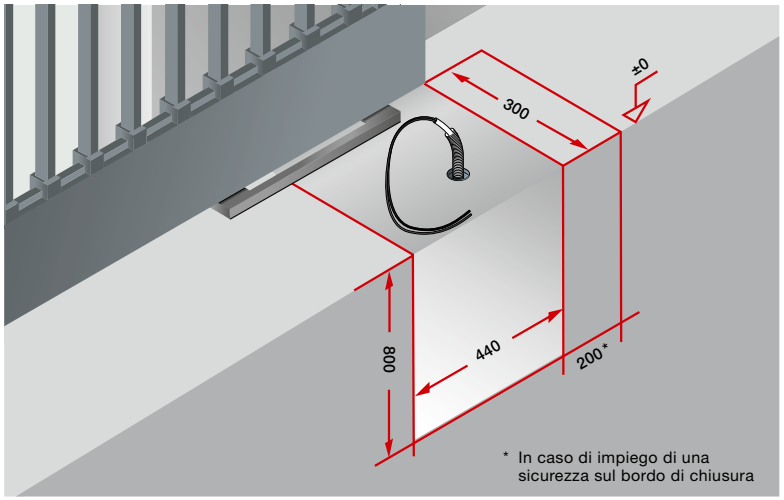

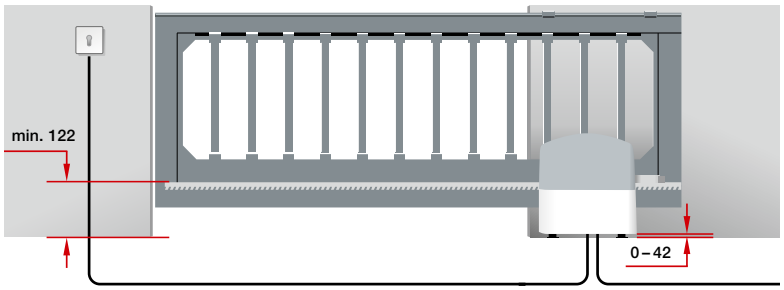

LineaMatic

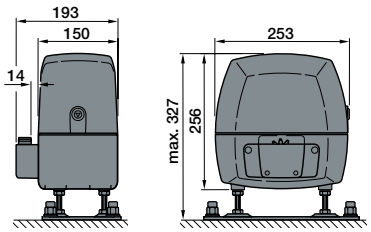

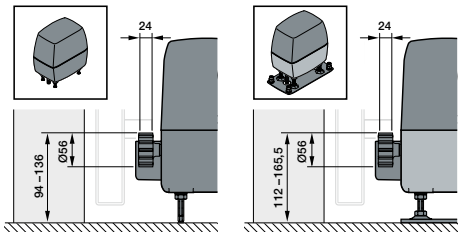

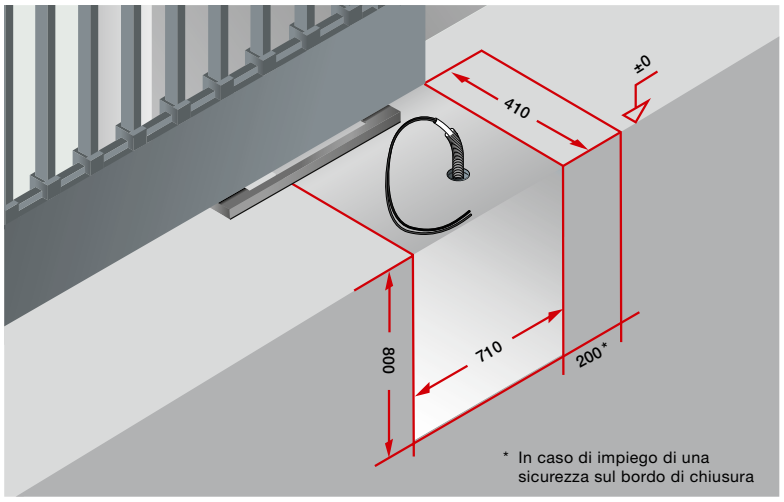

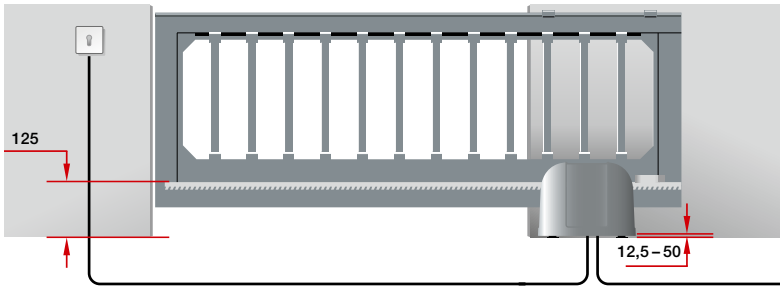

STA 500 FU

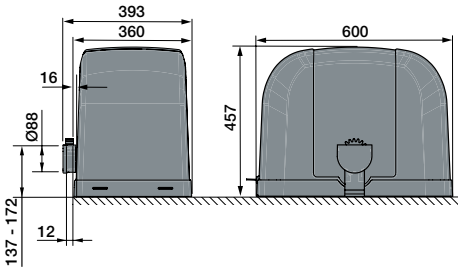

Nota bene:
Per soddisfare i requisiti della norma UNI EN 13241, consigliamo l'impiego di una sicurezza sul bordo di chiusura.

Dimensioni in mm

Provate la qualità Hörmann nelle nuove costruzioni e ristrutturazioni

I prodotti Hörmann sorprendono per la lunga durata e la funzionalità elevata. Con Hörmann potrete pianificare tutto in modo ottimale. Le nostre soluzioni accuratamente integrate tra loro vi offrono prodotti premium con elevata funzionalità per ogni impiego.

PORTONI DA GARAGE. MOTORIZZAZIONI PER PORTE E PORTONI. PORTE D'INGRESSO. PORTE PER INTERNI. PORTE IN ACCIAIO. TELAI. SOLUZIONI PER IL DEPOSITO.

I portoni illustrati presentano a volte equipaggiamenti speciali che non corrispondono sempre all'esecuzione standard. Per motivi di stampa, la rappresentazione dei colori e delle superfici non è perfettamente fedele all'originale. Diritti d'autore riservati. Riproduzione, anche parziale, solo previa nostra autorizzazione. Con riserva di modifiche.

Aggiornato al 02.2023 / Stampa 11.2023 / HF 85945 IT/ PDF

www.hoermann.com

HÖRMANN